EIXO/SHAFT	
PADRÃO/STANDARD	X
OPCIONAL/OPTIONAL	
ESPECIAL/SPECIAL	

Dimensões em polegada
Dimensions in inches

THIS IS AN UPDATED REVISION, THE PREVIOUS ONE MUST BE DISREGARDED.

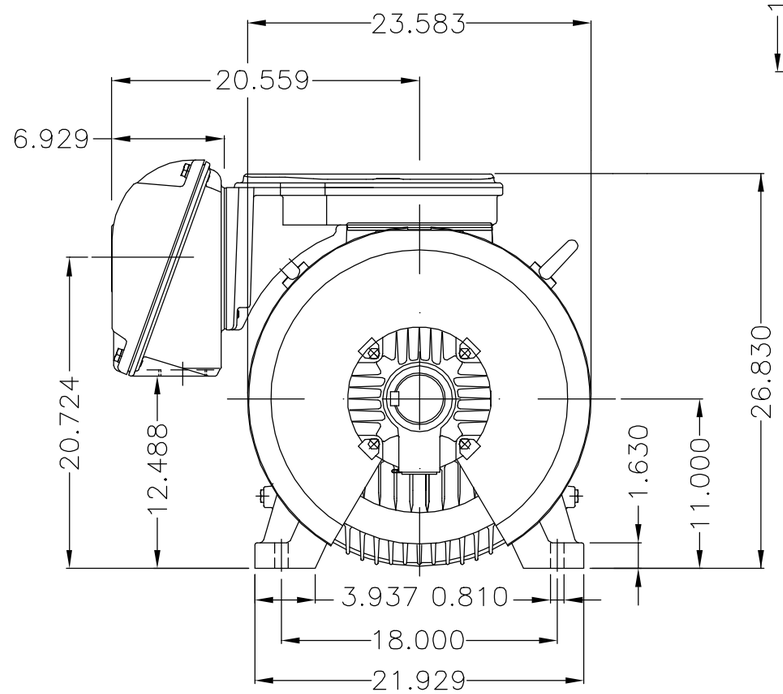

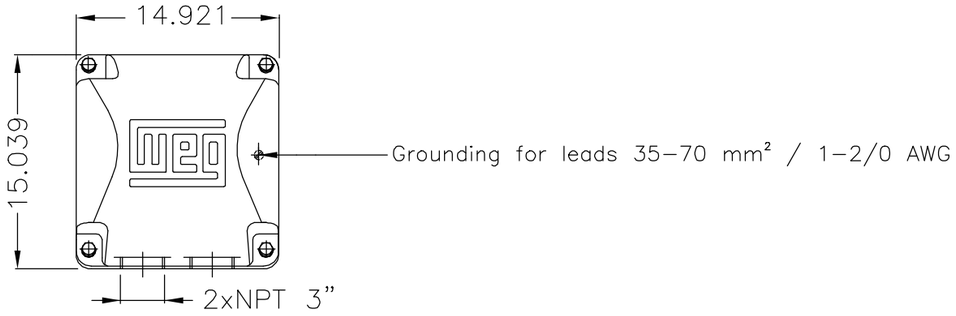

Main terminal box

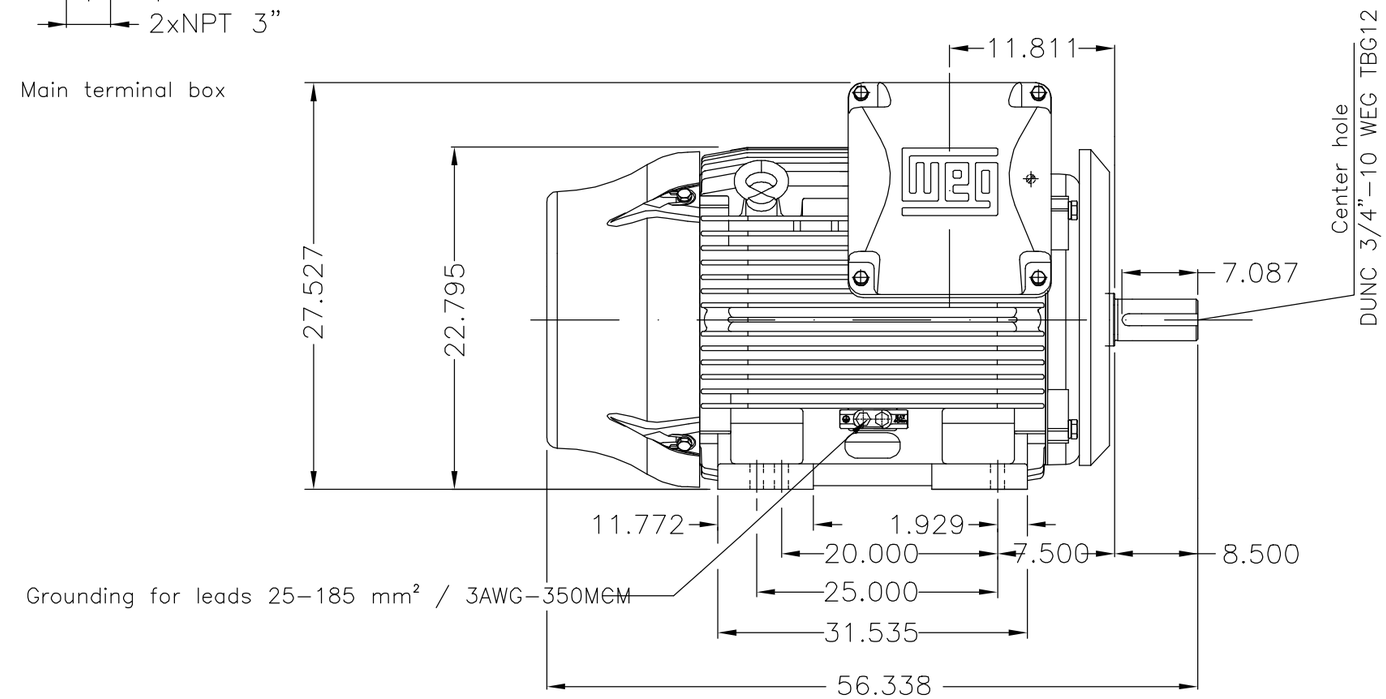

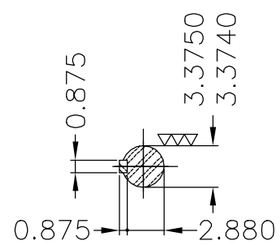

DE Shaft End

Ventilador especial (código WEG 13671087) / Special fan (WEG code 13671087)
Rolamento dianteiro de rolos / DE roller bearing
Dispositivo de travamento de eixo / Shaft locking device
Cor RAL 5009 / Color RAL 5009
Plano de pintura 203A / Painting plan 203A
Forma construtiva NEMA F–1 / Mounting NEMA F–1
Forma construtiva B3D / Mounting B3R(D)

V.J. PAMENSKY CANADA INC.

OV: 4795270

ECM ECM	LOC LOC	RESUMO MODIFICAÇÃO SUMMARY OF MODIFICATIONS	EXECUTADO EXECUTED	VERIFICADO CHECKED	LIBERADO RELEASED	DATA DATE	VER VER
500001444188		DOCUMENTO NOVO	FRANCINES	PKREYSSIG	PKREYSSIG	30.04.2018	00

EXEC. /EXECUTED	FRANCINES	THREE PHASE W22 MOTOR - NEMA PREMIUM EFF
VERIF. /CHECKED		FRAME 447/9T IP55 TEFC
LIBER. /RELEASED	PKREYSSIG	
DATA LB /REL DT	30.04.2018	WMO Jaragua do Sul Product Engineering

10005700219
000 | 00
FOLHA /SHEET 1 / 1

300 HP 06 Poles 60Hz

A

UNCONTROLLED COPY

RELEASED

ZME A3

Propriedade da WEG. Proibida reprodução sem autorização prévia. / WEG's property. Forbidden reproduction without previous authorization.