No reproduction of this drawing is allowed written permission of WEG Motores

EIXO	
PADRÃO	X
OPCIONAL	
ESPECIAL	

Dimensões em polegadas
Dimensions in inches

CERTIFICADO WEG MOTORES
Documento certificado.
Não sujeito a alterações.

THIS IS AN UPDATED REVISION, THE PREVIOUS ONE MUST BE DISREGARDED.

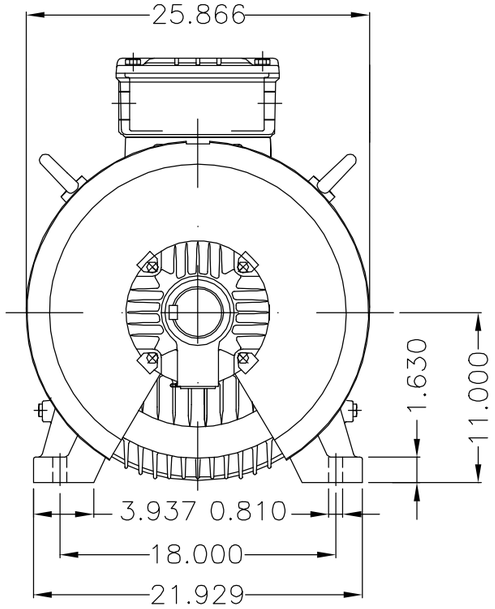

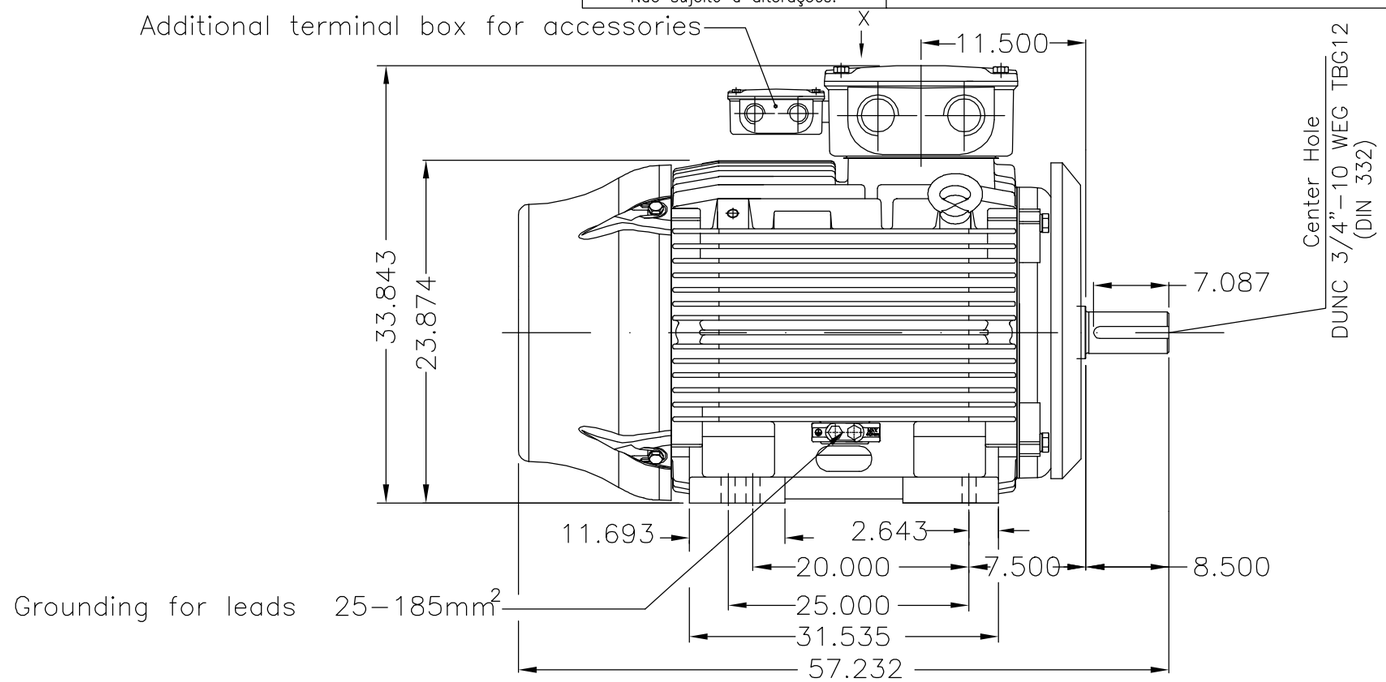

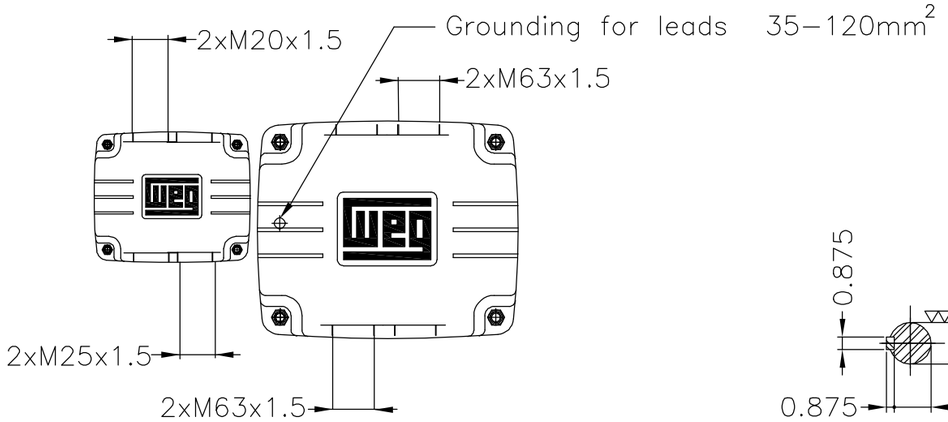

View X

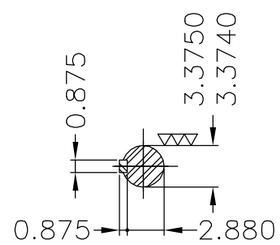

DE Shaft End

Resistência de aquecimento 200 a 240 V
Pintura interna tropicalizada
Proteção térmica PT100 1 por fase 2 fios
Permatex nos encaixes das tampas
Placa adicional CSA para motor apto a operar com inversor de frequência torque constante 3:1 (código WEG 10960913)
Kit porta escova de aterramento na dianteira
PFI-1018 (rastreabilidade do eixo - sem certificado)
Ventilador pintado na mesma cor e plano de pintura do motor
Parafuso de fixação da escova de aterramento travados com Loctite 241
Tampão roscado em aço inoxidável
Material do Eixo - Aço inox AISI 316
Vedação - labirinto W3 Seal
Ventilador de ferro fundido
Caixa de ligação especial
Tampa traseira com mancal eletricamente isolado
Cor RAL 5009
Plano de pintura 212E
Forma construtiva B3T

V.J. PAMENSKY CANADA INC.

OV: 20143142
405824546 MEC

ECM ECM	LOC LOC	RESUMO MODIFICAÇÃO SUMMARY OF MODIFICATIONS	EXECUTADO EXECUTED	VERIFICADO CHECKED	LIBERADO RELEASED	DATA DATE	VER VER
500001619525		ALTERADO CONF. CLAIM 415525398	JJULIANA	ALISSON	ALISSON	05.09.2019	18
500001478228		ALT. P/ MANCAL VENTILADO SIM	MENSOR	ALISSON	ALISSON	20.07.2018	17

EXEC. /EXECUTED	JCOELHO	THREE PHASE W22 MOTOR - NEMA PREMIUM EFF
VERIF. /CHECKED	PIRWBUSER	FRAME L447/9T IP56
LIBER. /RELEASED	PIRWBUSER	
DATA LB /REL DT	28.10.2010	WMO JARAGUA DO SUL ENGENHARIA DE PRODUTO

10001019731
000 | 18
FOLHA/SHEET 1 / 1

400 HP 04 Poles 60Hz

A

CÓPIA SEM CONTROLE
LIBERADO
ZME A3

Propriedade da WEG. Proibida reprodução sem autorização prévia. / WEG's property. Forbidden reproduction without previous authorization.